Medical Process

schülke

Distributeur automatique de produit hydro alcoolique et de savon, sans contact.

Plus qu'un distributeur, un concept global d'hygiène des mains !

distributeur D1 touchless

Les avantages du produit

- Distributeur sans contact, optimise l'hygiène des mains
- Appareil verrouillable
- Contrôle permanent du niveau
- Facile à installer
- Basse consommation d'énergie qui permet la très longue autonomie des batteries (au moins 150 000 applications)
- Hygiène et sécurité d'utilisation renforcées grâce au dispositif particulier des flacons airless (pas de contamination des produits)
- Garanti 2 ans

Fonctionnement

Dosage précis et facile !

Grâce au capteur, le distributeur D1 touchless détecte votre main et délivre de 1 x 2 ml à 4 x 2 ml de produit selon le réglage souhaité.

Livré avec 4 piles, vis de fixation et guide d'installation.

Fonctionne grâce à un capteur sous le distributeur

Données techniques

Distributeur :	Pour poches airless 1L (solution ou gel hydro alcoolique ou savon)
Dosage :	1 x 2 ml – 4 x 2 ml
Indication du niveau :	Fenêtre transparente
Matière :	Plastique

MEDICAL PROCESS S.A.S.
contact@medicalprocess.fr I www.medicalprocess.fr
Tel. 0033(0)9.83.98.43.56 – Fax 0033(0)9.81.72.93.56
38 Rue Capitaine G. Barisset, 83200 TOULON, France
SIRET 792-789-554 00013

distributeur D1 touchless

Dimensions

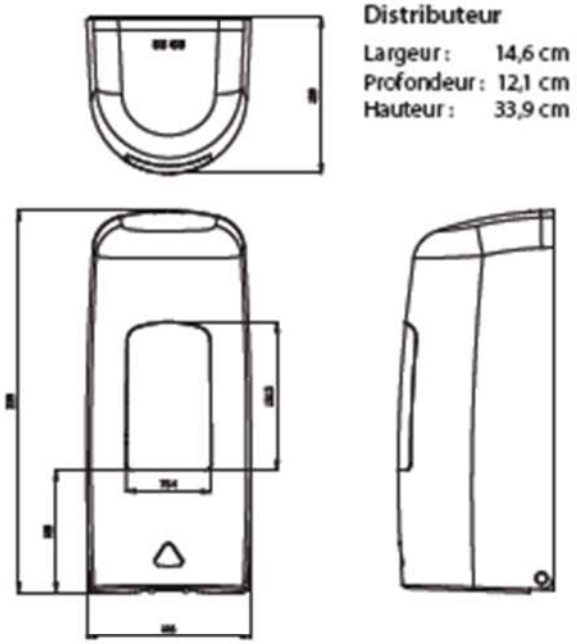

Distributeur

Largeur : 14,6 cm
Profondeur : 12,1 cm
Hauteur : 33,9 cm

Boitier capteur

Largeur : 11,9 cm
Profondeur : 12,1 cm
Hauteur : 8 cm

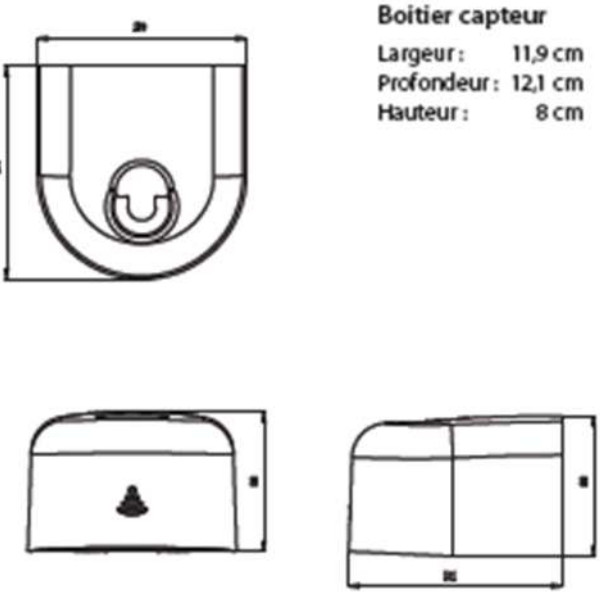

Distributeur / Accessoires

	Art. No.
distributeur D1 touchless	668 300
Stop goutte	668 310

Produits consommables / Flacons airless

Produits	Conditionnement	Art. No.
desderman® pure	6 x 1 L	116 812
desderman® pure gel	6 x 1 L	126 911
Lotion lavante sensiva®	6 x 1 L	114 012

Informations relatives à l'environnement

schülke fabrique tous ses produits selon des standards de qualité et de sécurité élevés tout en préservant l'environnement

Avis d'expert et informations

Informations complémentaires sur le distributeur D1 touchless disponibles sur le site internet www.schuelke.fr

Pour vos commandes : +33 (0)1 49 69 83 78

MEDICAL PROCESS S.A.S.
contact@medicalprocess.fr I www.medicalprocess.fr
Tel. 0033(0)4.98.07.43.56 - Fax 0033(0)9.83.82.43.56
38 Rue Capitaine G. Barisset, 83200 TOULON, France
SIRET 792-789-554 00013 – Capital 30000€